FINIUM

TECHNICAL DATA
SPÉCIFICATIONS TECHNIQUES

HARVEST

Valley

4 panels / box (2 of each) – 18.2 ft² / box
4 panneaux / boîte (2 de chq) – 18,2 pi² / boîte

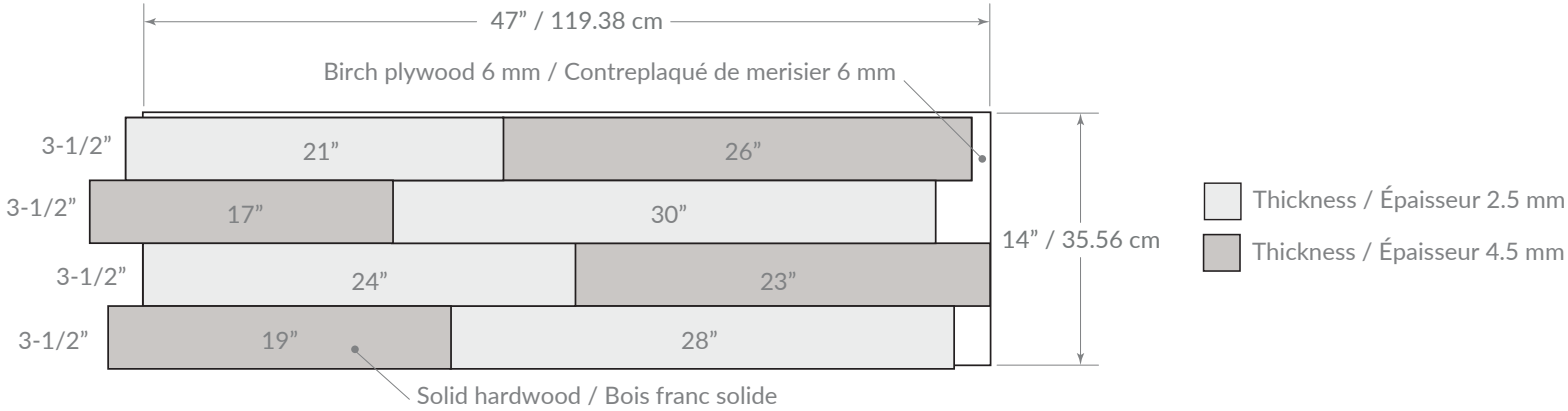

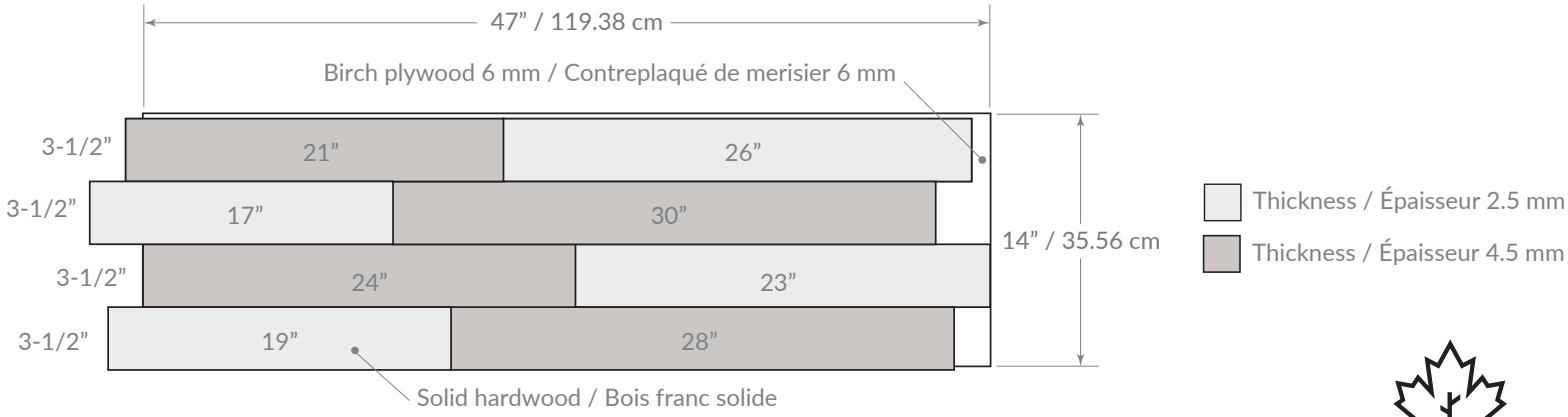

finium.ca