FINIUM

TECHNICAL DATA
SPÉCIFICATIONS TECHNIQUES

ONATA

Nogal

4 panels / box – 22 ft² / box
4 panneaux / boîte – 22 pi² / boîte

1.

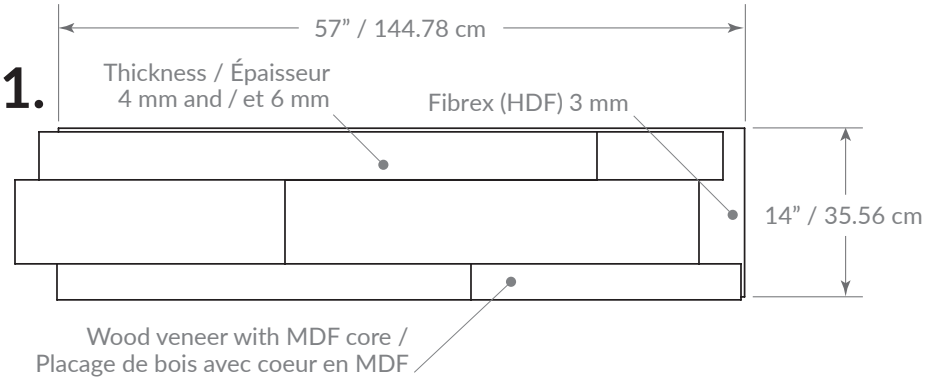

2.

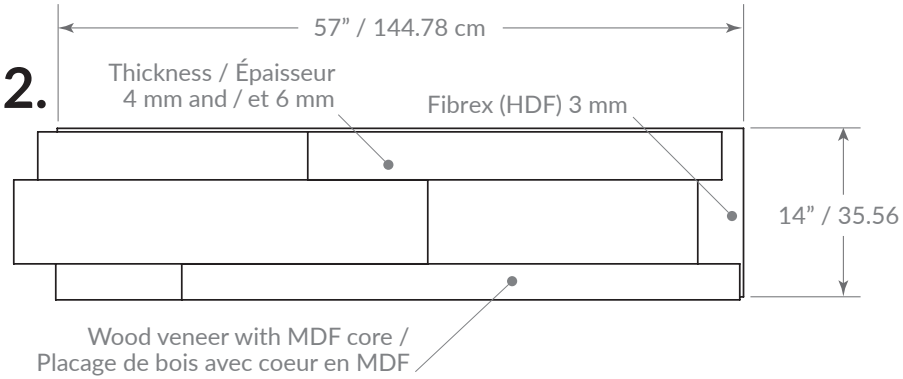

3.

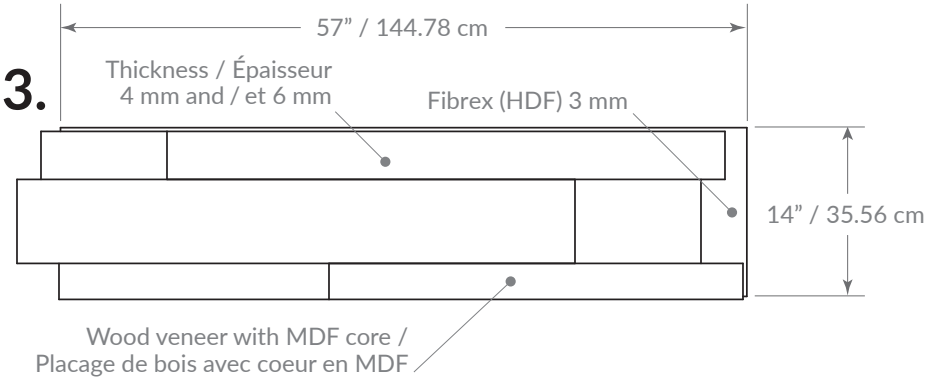

4.

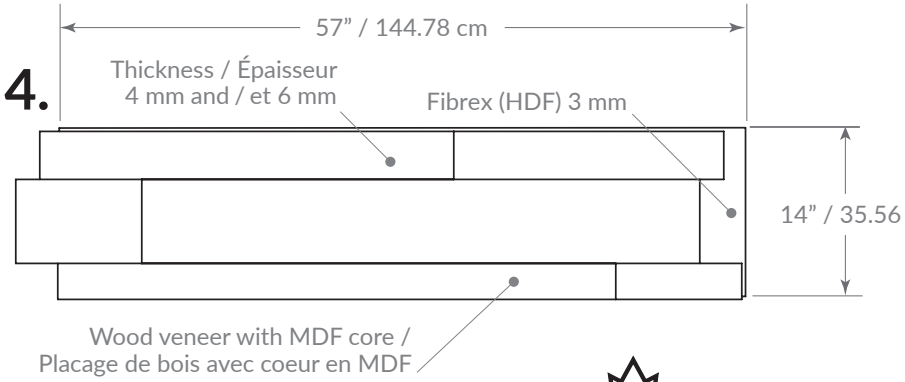

finium.ca